Schema zdrojové části

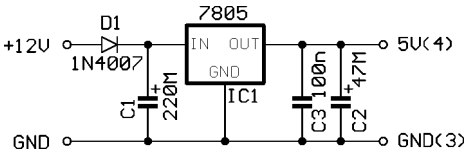

Schema tvarovače

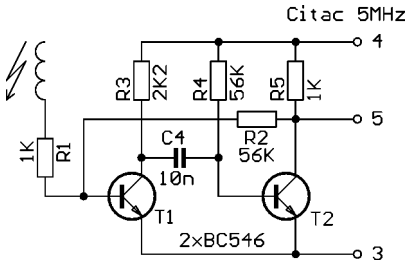

Osazovací výkres

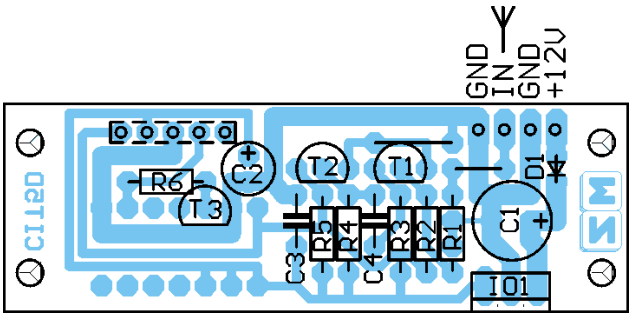

Konektor pájen ze strany spojů.
Na desce jsou 2 drátové propojky.

Rozpiska součástek

R1,R5	1K
R2,R4	56K
R3	2K2
C1	220M/25V
C2	47M/10V
C3	100n/63V
C4	10n
D1	1N4007
IO1	7805
T1,T2	BC546

Poznámka: Součástky R6,T3 mohou být použity u programovatelného otáčkoměru na výstupu pro spínání relé. Nejsou součástí stavebnice.

Jako snímací cívka může být použito pár závitů na vn kabelu, nebo jen kousek izol. vodiče (20-50cm). Přívod od snímače (antény) k desce tvarovače je vhodné provést stíněným kabelem.

III.2009

Miloš Zajíc, Hálkova 739, 289 11 PEČKY, e-mail : milos@zajic.cz - www.zajic.cz